Date	Changes	REV
2026.1.31	Original	1.0

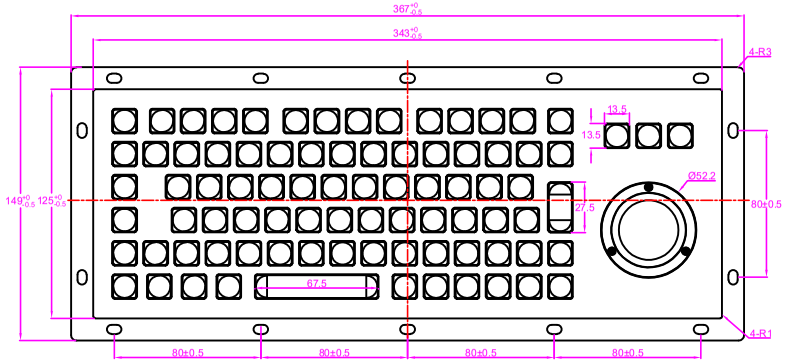

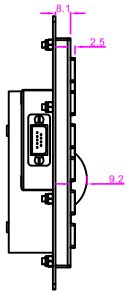

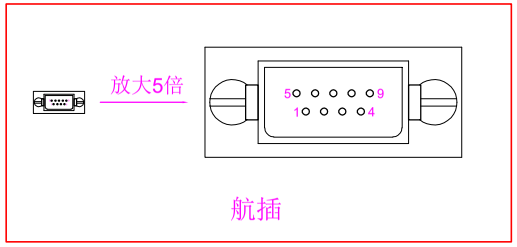

航插型号	芯线号	点含义	说明
J14A-9ZJB	2	VCC	USB接口
	8	D-	
	4	D+	
	6	GND	
	1、3、5、7、9	空	

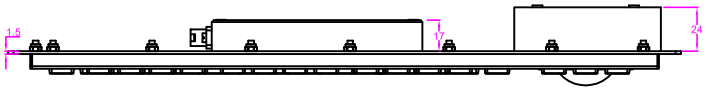

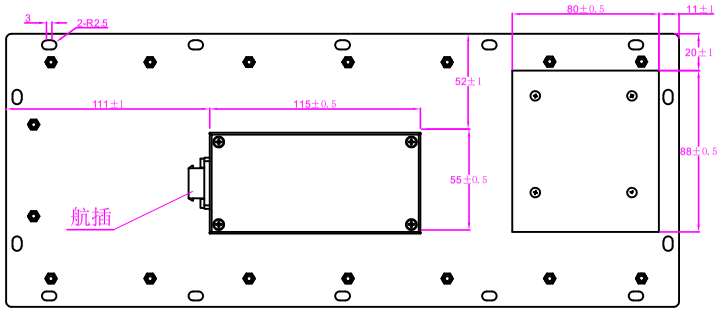

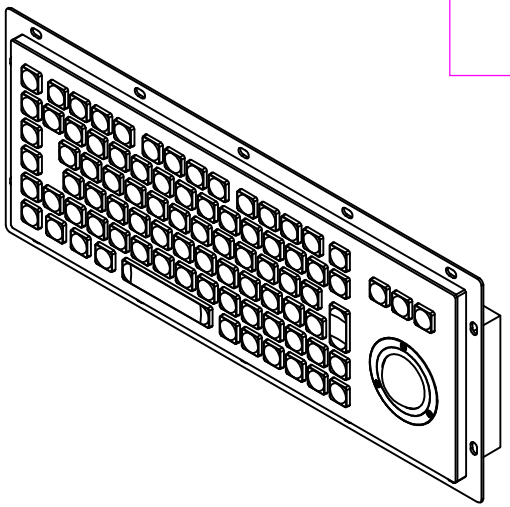

KEY TECHNOLOGY CHINA LIMITED

深圳市键特电子有限公司

www.rugged-key.com www.rugged-key.cn

Part Name				Product Name	K-TEK-M343-38-MTB-AVR-FN-BL-BT-NV-151B-DWP		
Part No.				Product No.			
Material				Scale	1:1	Unit	mm
Date	2026.1.31	Version	1.0	Tolerance	IT12	Sheet	1 of 1
Designed	Zhouhang	Audited	Tony Deng	Approved			