Date	Changes	REV
2020.04.09	Original	1.0

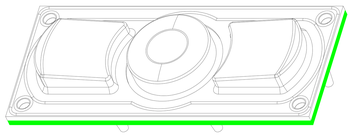

比例 0.5

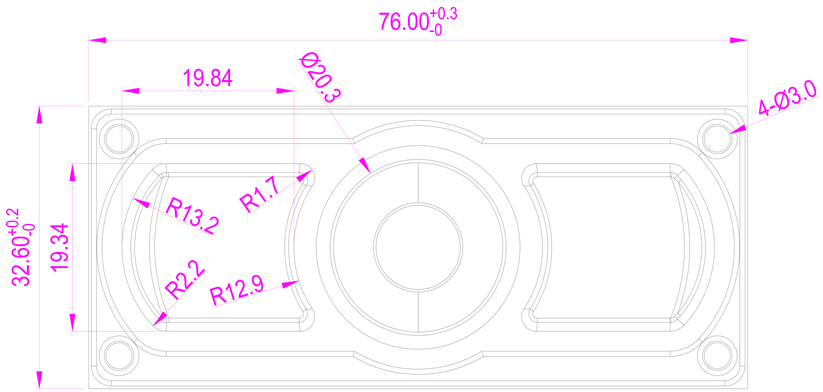

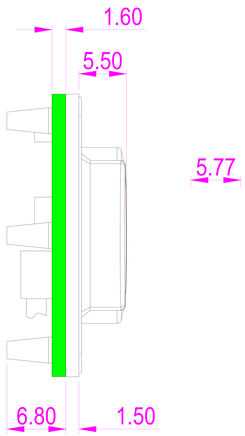

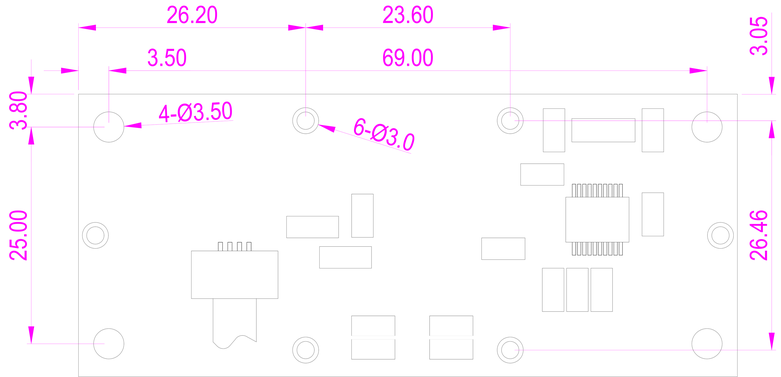

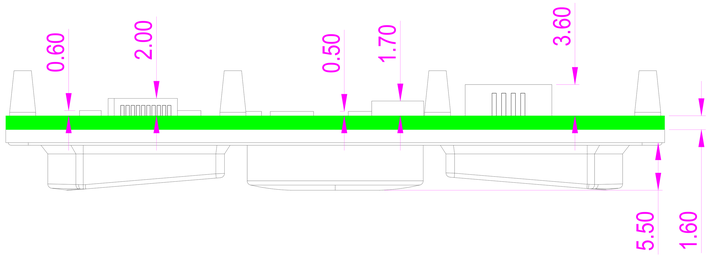

AW-M76HP-2